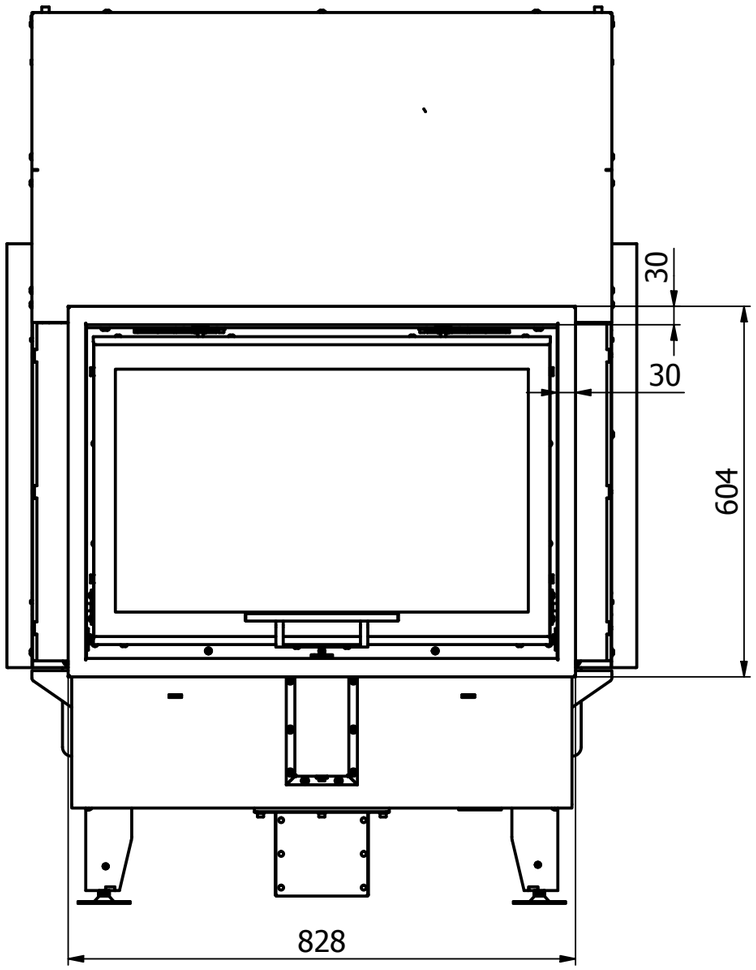

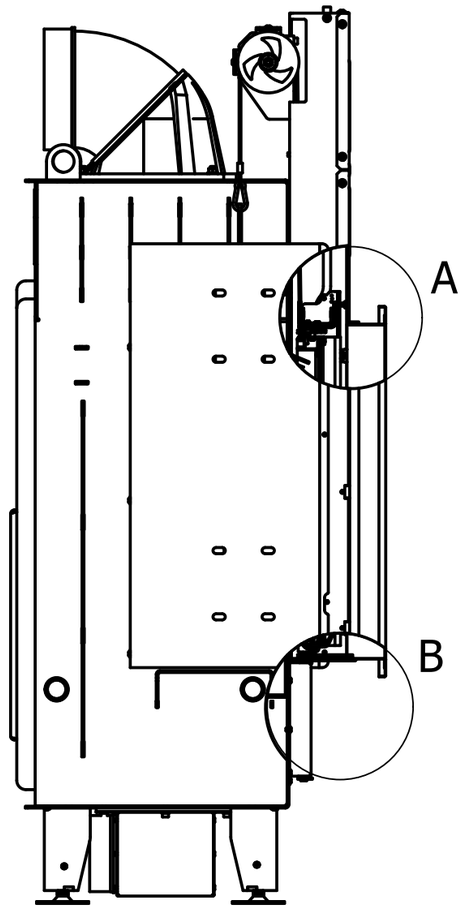

A (1 : 4)

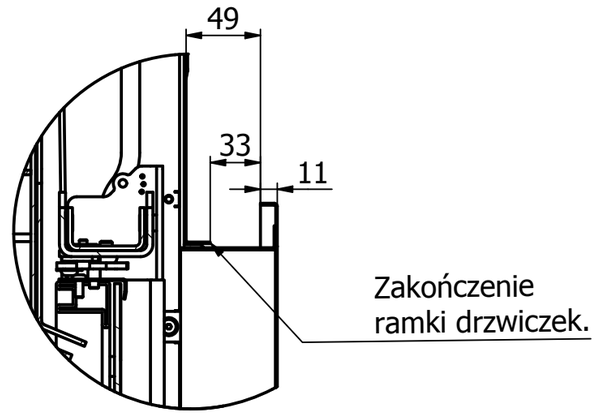

B (1 : 4)

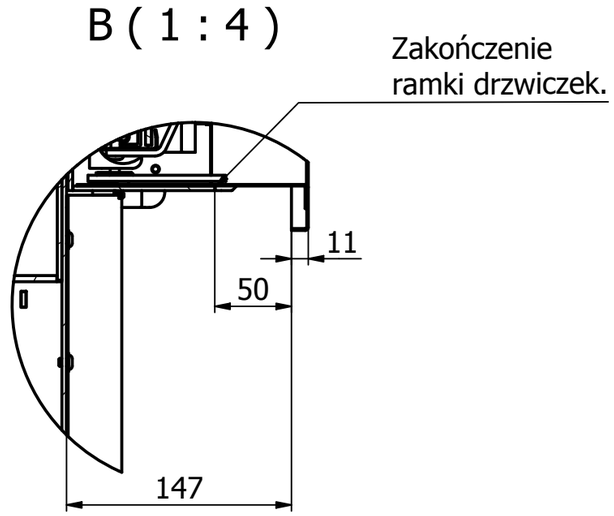

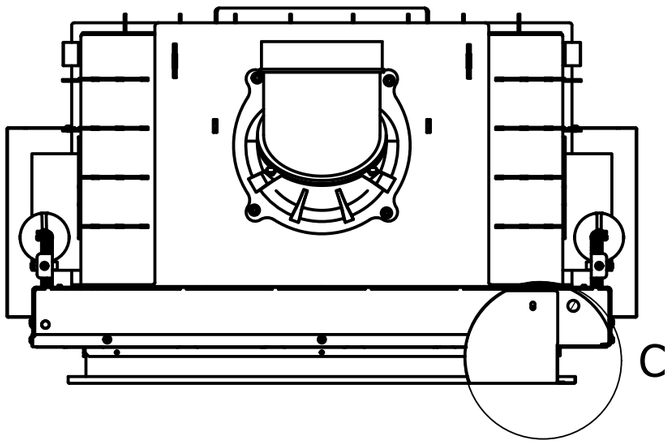

C (1 : 4)

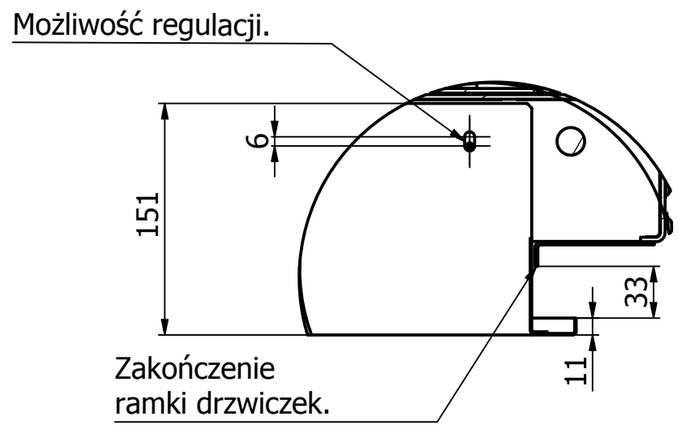

DEFRO HOME INTRA ME G / Maskownica 30 głęboka

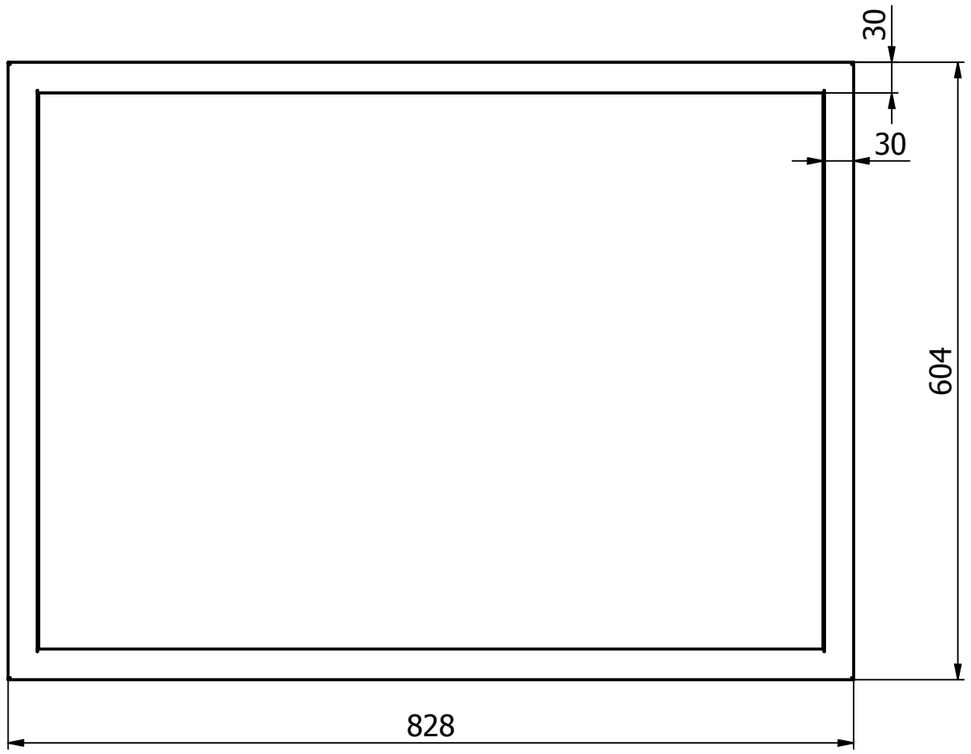

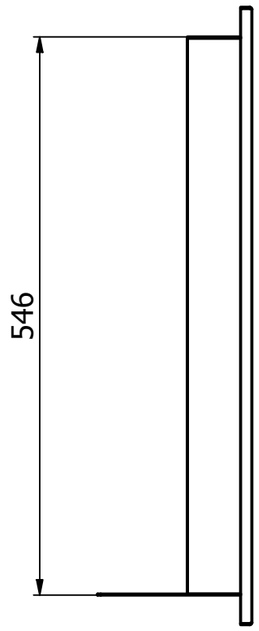

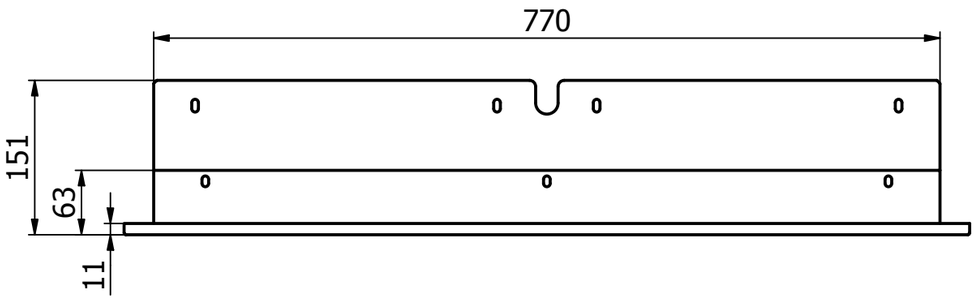

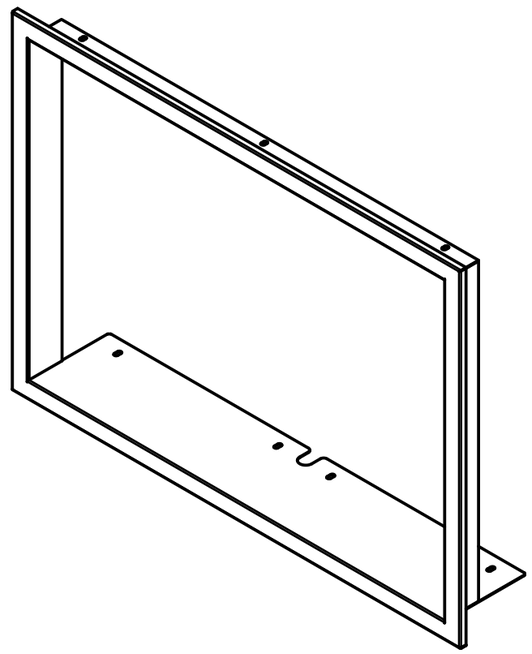

Maskownica 30 głęboka