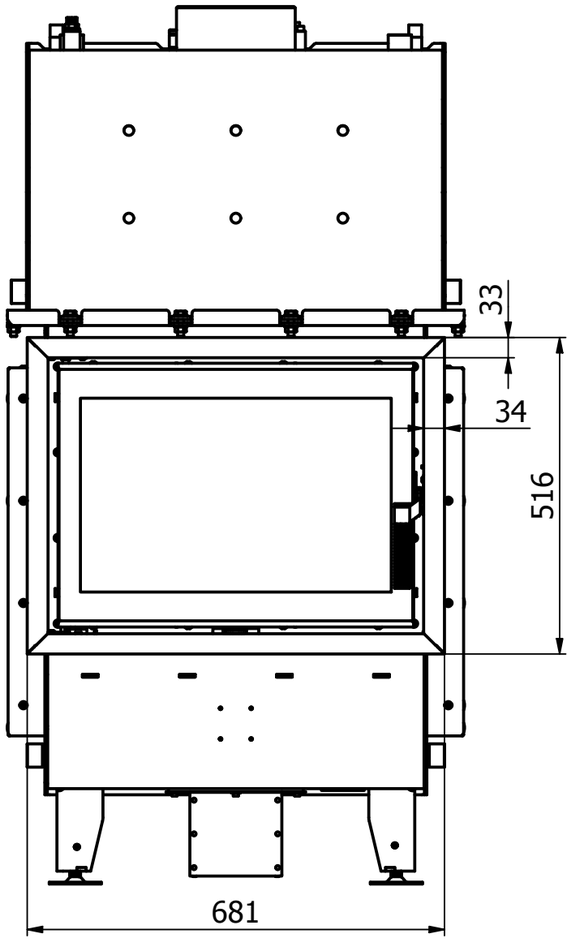

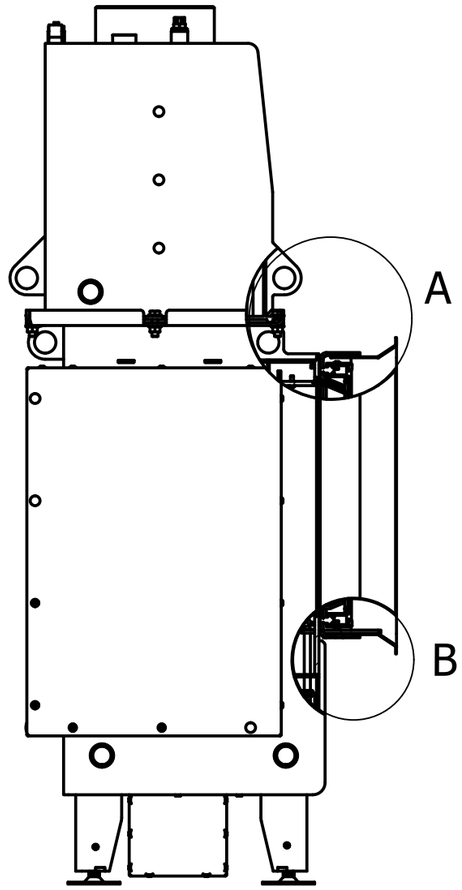

A (1 : 4)

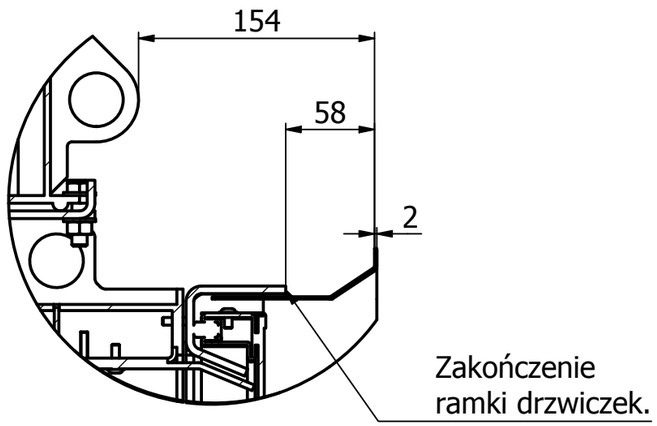

B (1 : 4)

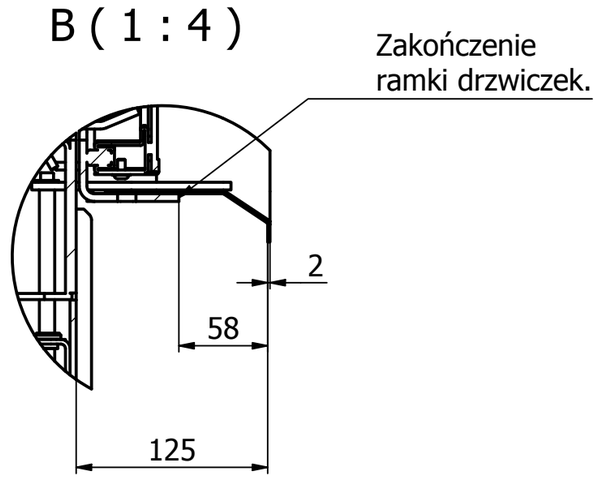

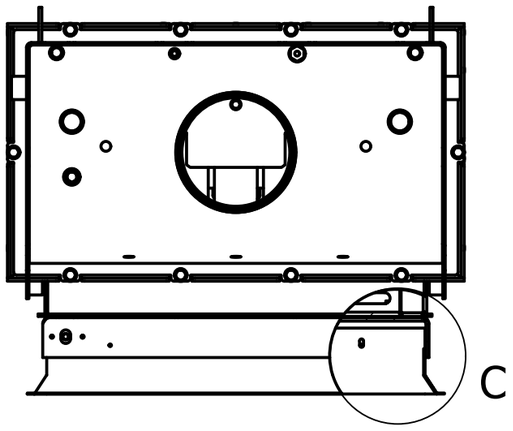

C (1 : 4)

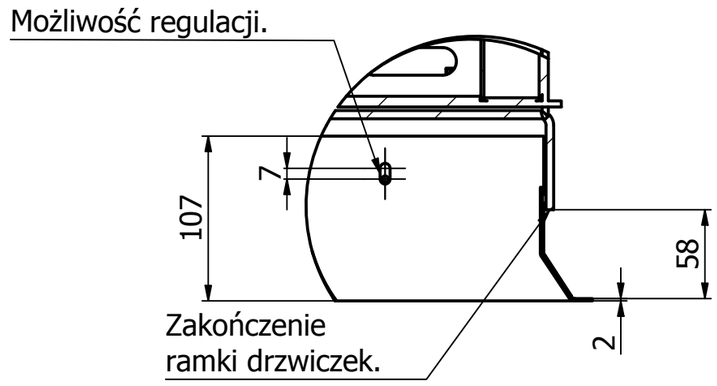

DEFRO HOME RIVA SM SHORT / Maskownica kątowa głęboka

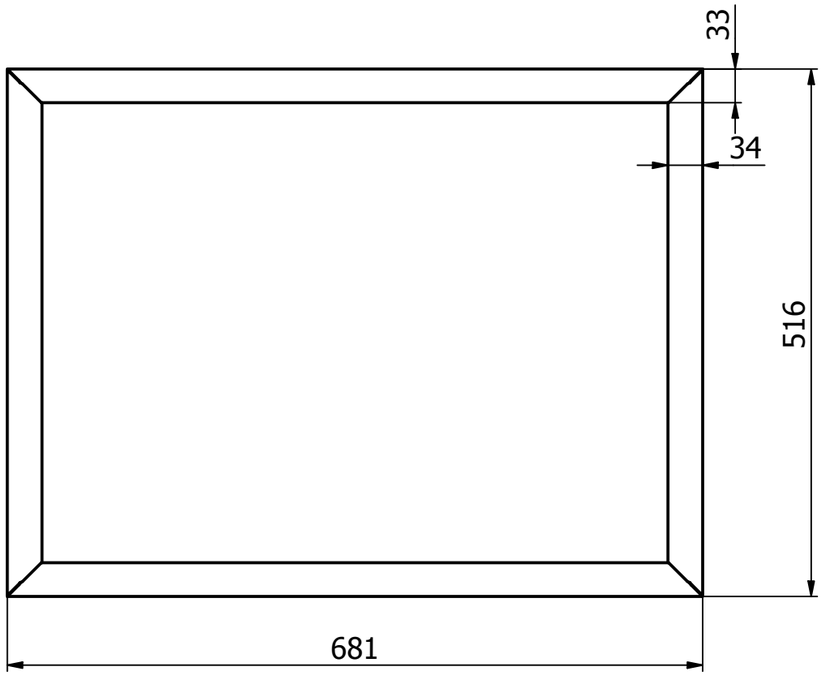

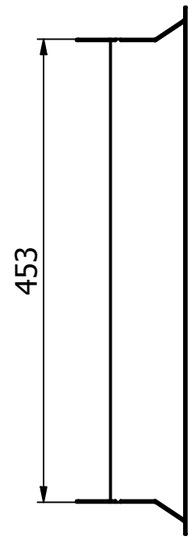

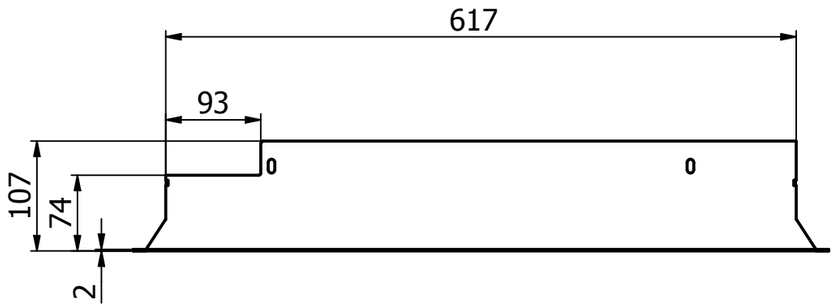

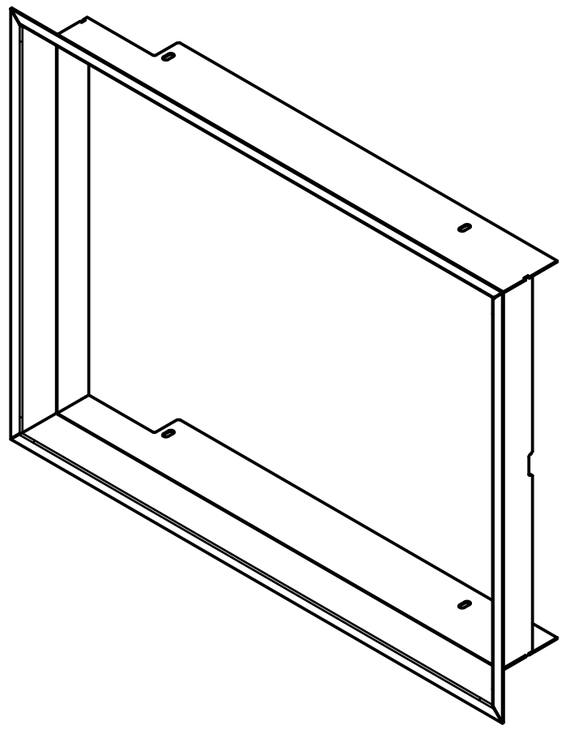

Maskownica kątowa głęboka

DEFRO HOME