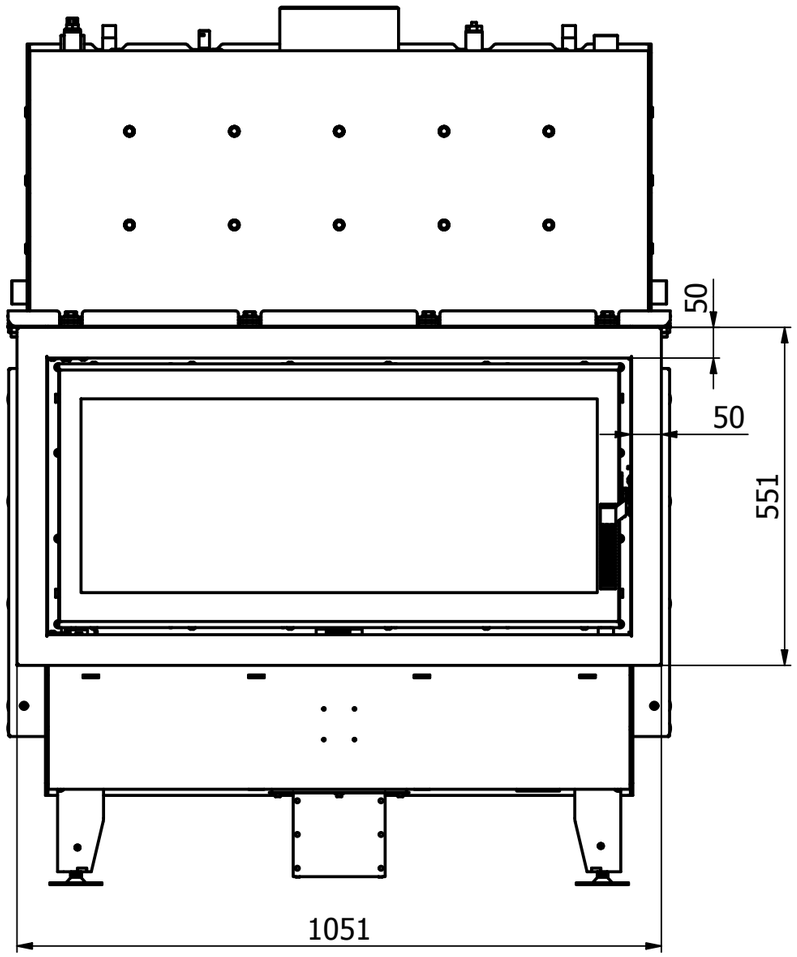

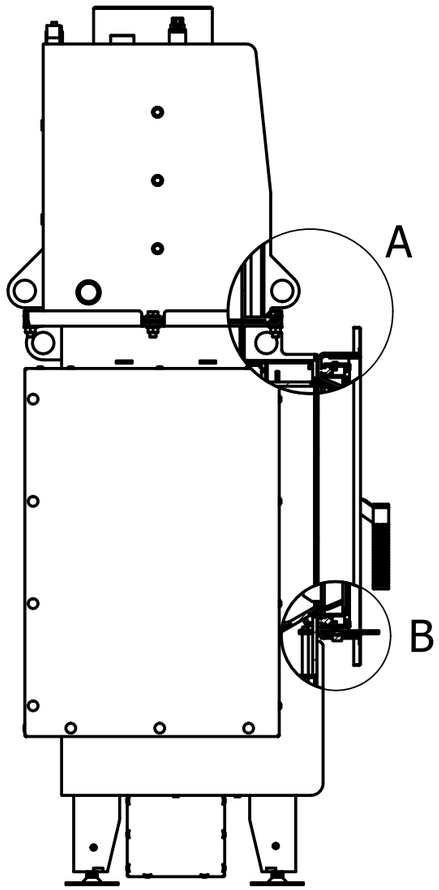

A (1 : 4)

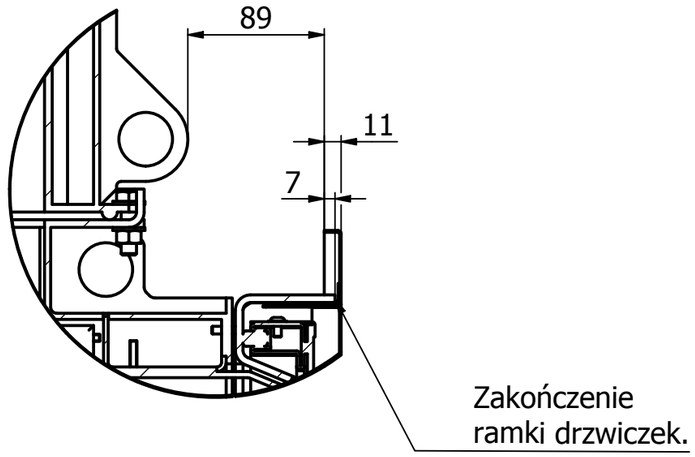

B (1 : 4)

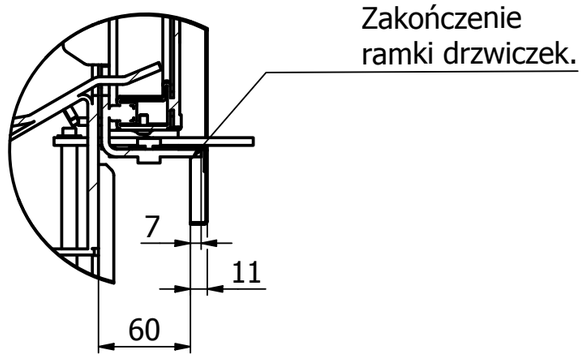

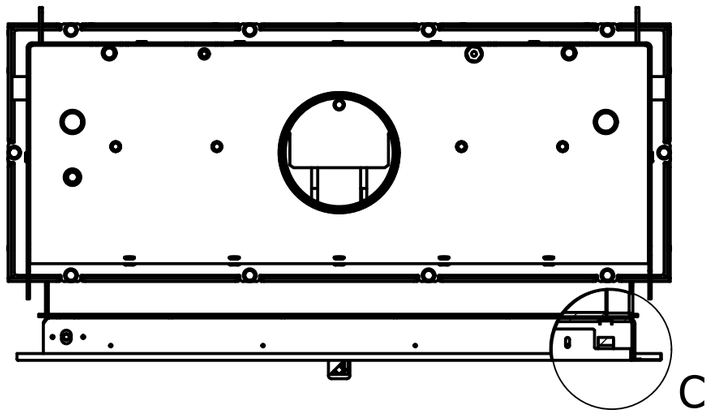

C (1 : 4)

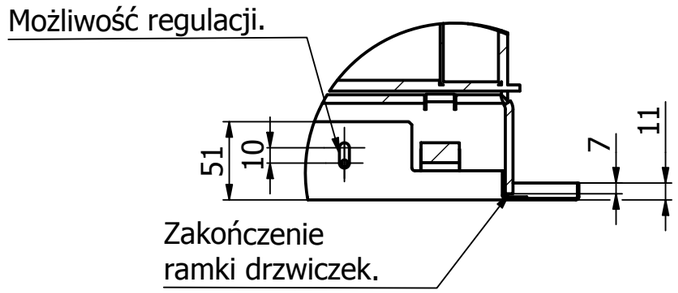

DEFRO HOME RIVA LA SHORT / Maskownica 50 płytka

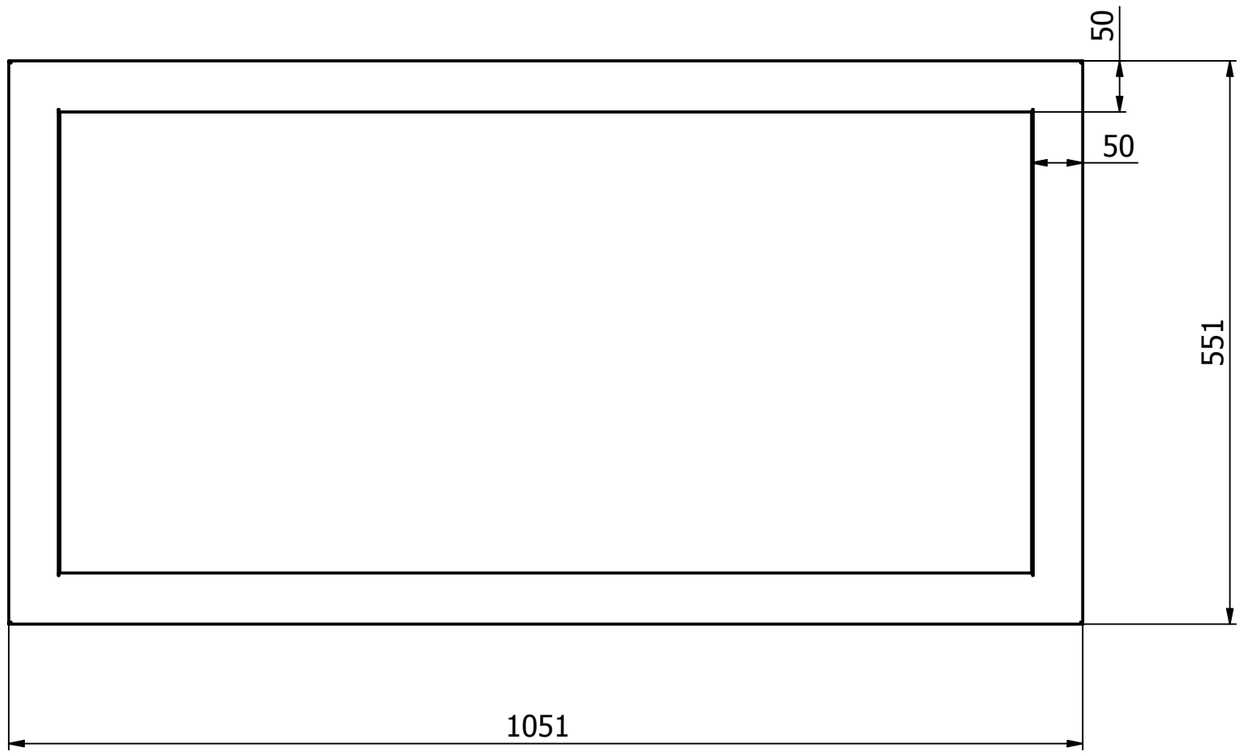

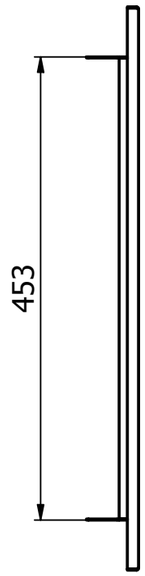

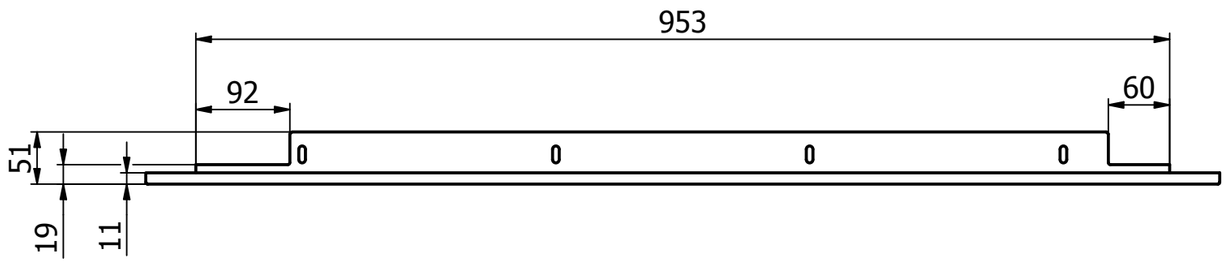

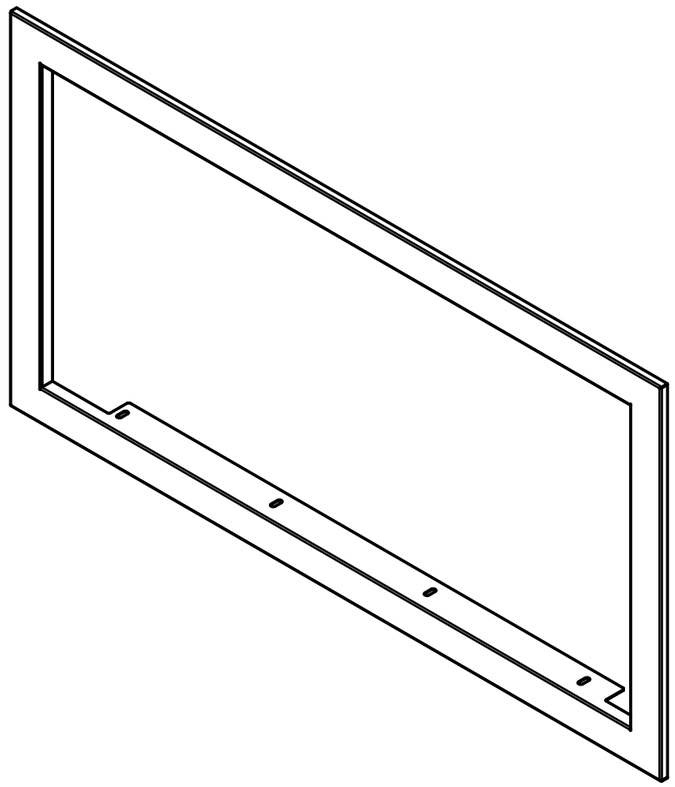

Maskownica 50 płytka

DEFRO HOME